ENGINEERED PRECISION & QUALITY

PRENSA 3-224-006

PRENSA DE DOBLE ESTACIÓN 6”

Altura de la cama 3.250”

Apertura de mordaza Total 12.44”

Apertura de mordaza 4.92”



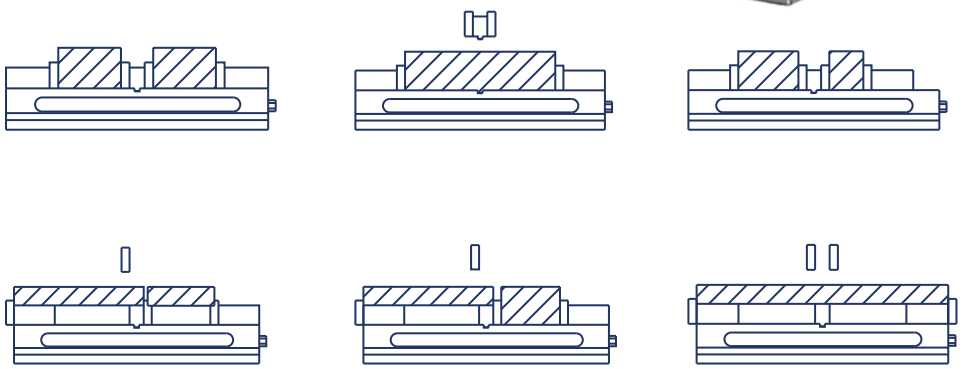

6 Maneras de configuración de Mordazas

Garantía de 10 años

- Peso 52 Kg
- Cuerpo de acero ductil
- Repetibilidad T+/-0.01 mm
- Mordaza de Acero endurecido

Paseo Centenario del Ejercito Mexicano
km 1 +037 | Terra Park Centenario | Bodega D1-099
Qro. México, C.p. 76269
+52 442 888 0893 | +52 442 888 0894
+52 446 138 4566 | +52 442 142 6227
soporte@toolmex.mx | www.toolmex.com

TMX is a brand of Toolmex Industrial Solutions © 2024